Legende

PÄV "Verzicht Einschubbauwerk"

~~Planung alt, entfällt~~

Schnitt C–C km 6.0+81,40

~~gilt als Regelschnitt von km 6.0+36,00 bis km 6.1+04,50~~

Tunnel offene Baugrube , vollständig im Gipskeuper u. BWS

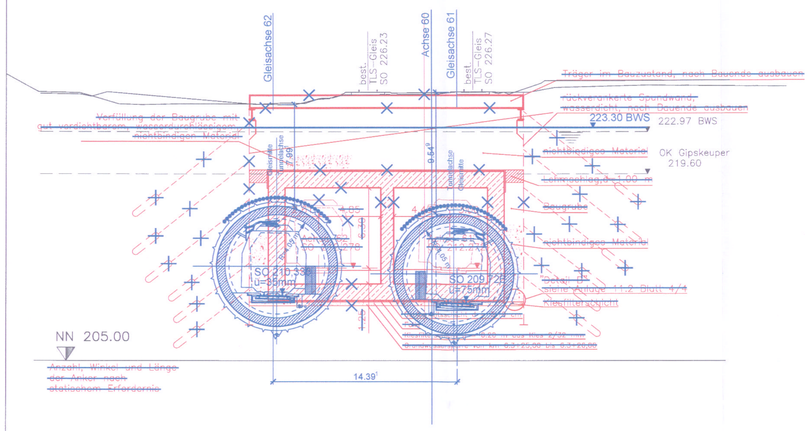

Schnitt E–E km 6.2+60,00

~~gilt als Regelschnitt von km 6.1+85,00 bis km 6.3+25,00~~

Tunnel Einpressverfahren , teilweise im Gipskeuper u. BWS

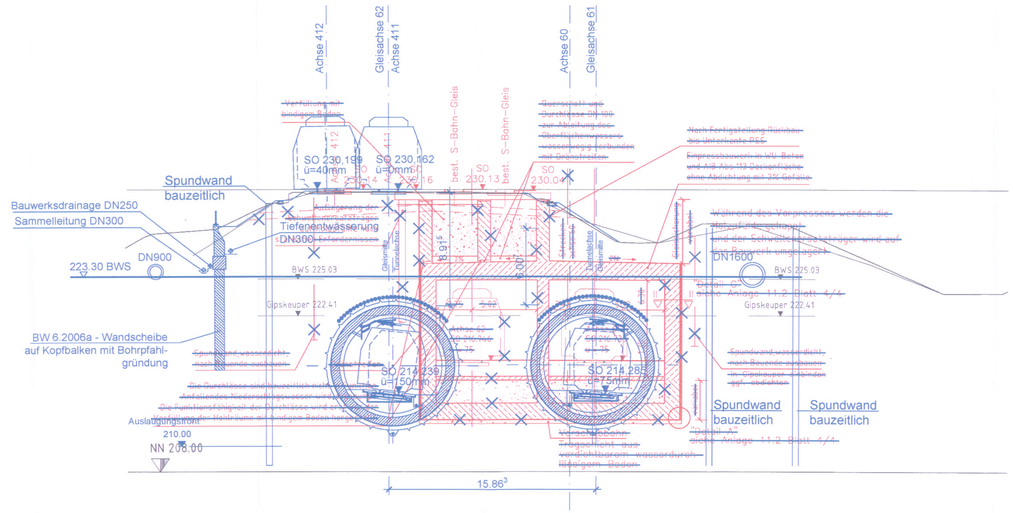

Schnitt F–F km 6.3+30,00

~~gilt als Regelschnitt von km 6.1+04,50 bis km 6.1+85,00~~

~~und von km 6.3+25,00 bis km 6.4+54,00~~

Tunnel offene Baugrube , teilweise im Gipskeuper u. BWS

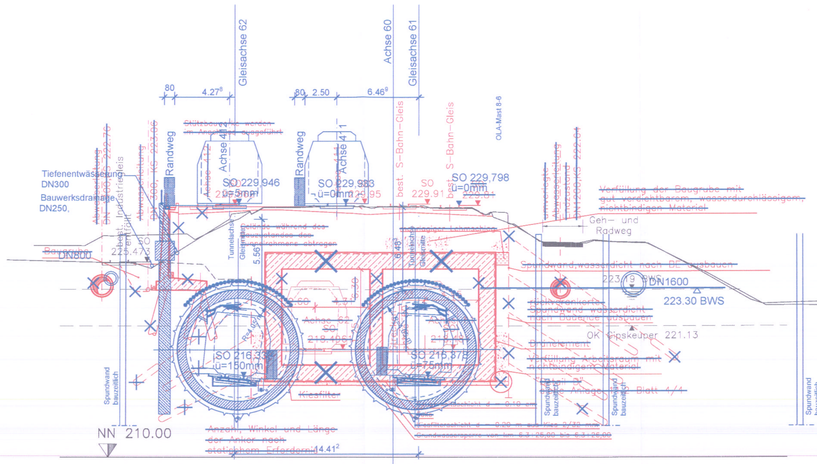

Schnitt H–H km 6.4+70,00

~~gilt als Regelschnitt von km 6.4+54,00 bis km 6.6+62,00~~

Trog , teilweise im Gipskeuper u. BWS

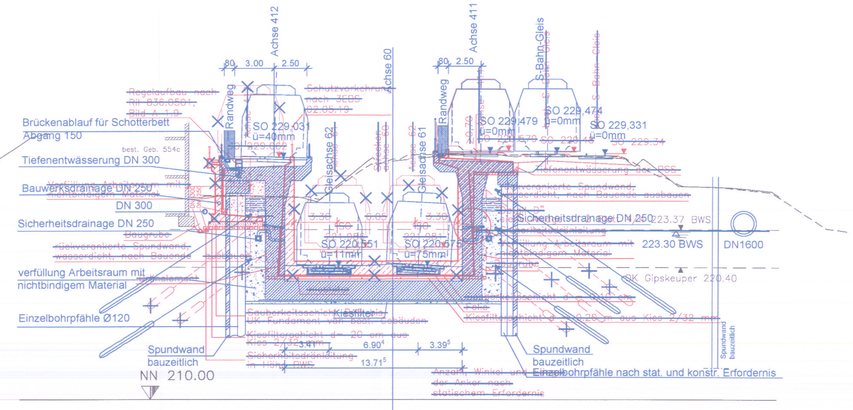

Stuttgart 21

DB

Umgestaltung des Bahnknotens Stuttgart

Ausbau- und Neubaustrecke Stuttgart – Augsburg

Bereich Stuttgart – Wendlingen mit Flughafenanbindung

Planfeststellungsabschnitt 1.6 a Zuführung Ober-/Untertürkheim

Bau-km 1.1+55 (km 0.8+55) bis km 7.2+20 : Stuttgart Hbf – Obertürkheim (– Esslingen)

Bau-km 0.0+00 bis km 2.6+45 : Abzweig Wangen – Untertürkheim (– Waiblingen/Remsbahn)

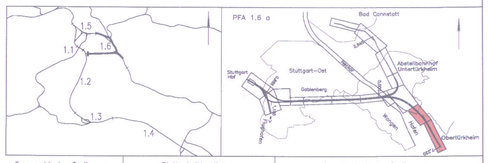

Geographische Codierung			Blattschnittcodierung			Organisatorische Codierung						
1.6	1.6	a	0	0	– – – –	– – – –	P	b	a	W	Q	1	T	a
PFA	Bauabschnitt	Bahnhofsteil			Streckennummer	Bezirk	Phase	Planzeichen		Gewerk	Ebene	Planinhalt	Index

Bauherr	Projektgesellschaft	Auftragnehmer	Planverfasser
DB Netz AG Bauherrenvertretung Großprojekte Süd Theodor-Heuss-Allee 7 60486 Frankfurt (M)	DB Projekt Stuttgart-Ulm GmbH Rößlerstraße 17 70191 Stuttgart	ARBEITSGEMEINSCHAFT SZT 1a und 3 PORR DEUTSCHLAND GMBH Niederlassung Süd D-83377 Weibhan PORR DEUTSCHLAND AG Niederlassung Süd D-83377 Weibhan 10. DEZ. 2015 SVEN KAMMERICHS Datum, Unterschrift	BHF Ingenieure GmbH Schickardstraße 8A 72762 Stuttgart Tel. 07170/228-0 Fax 07170/228-24 16.11.2015 Datum, Unterschrift

Grundwasserumläufigkeit und Sicherheitsdränage

Querschnitte Obertürkheim

	Datum	Name
Gezeichnet	07/02	FLP
Bearbeiter	07/02	BTR

Maßstab 1:200

"Urheberschutz" – Alle Rechte bei der DB Projekt Stuttgart–Ulm GmbH

Änderungsvermerke

Index	Änderungen	Datum	Name
a	PÄV "Verzicht Einschubbauwerk"	04.12.2015	haj/lav

Planungsrechtliche Zulassungsentscheidung erteilt am 03.07.2017 591pk011-20168019 Eisenbahn-Bundesamt, Außenstelle Karlsruhe/Stuttgart
Im Auftrag Dr. Röhl

Name	Unterschrift

Freigabe 15. MRZ. 2017
Datum, Unterschrift Abschnittsleiter

Ersatz für Plan-Nr. Phase Index
Ersetzt durch Plan-Nr.

Anlage Planfeststellungsunterlagen

Anlage 11.2
Blatt 2a von 4

Zeichnungsdatei: POTH1-5_1.DWG - Plotdatei: 61126A02.PLT