Hohe Aspenweg

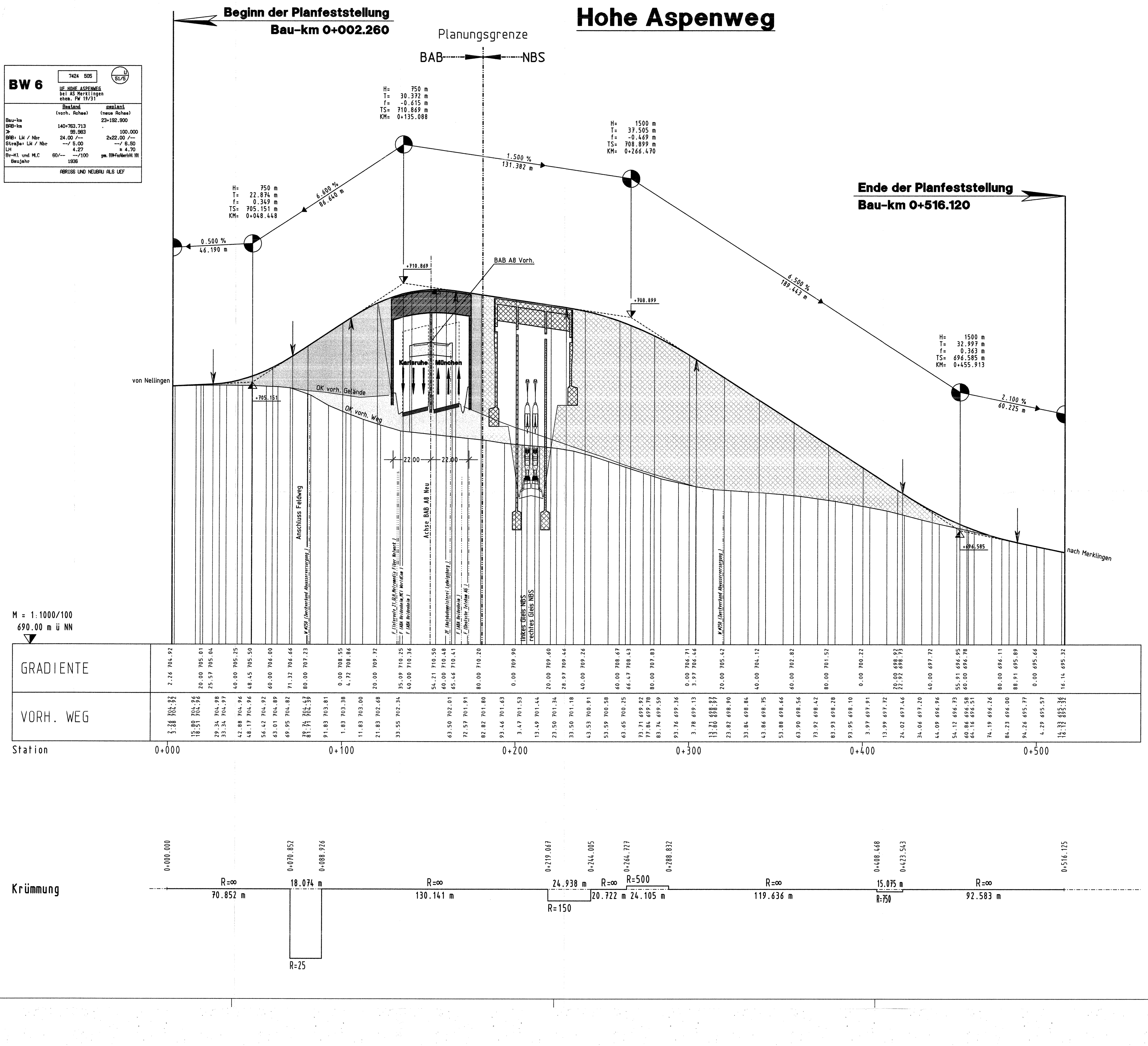

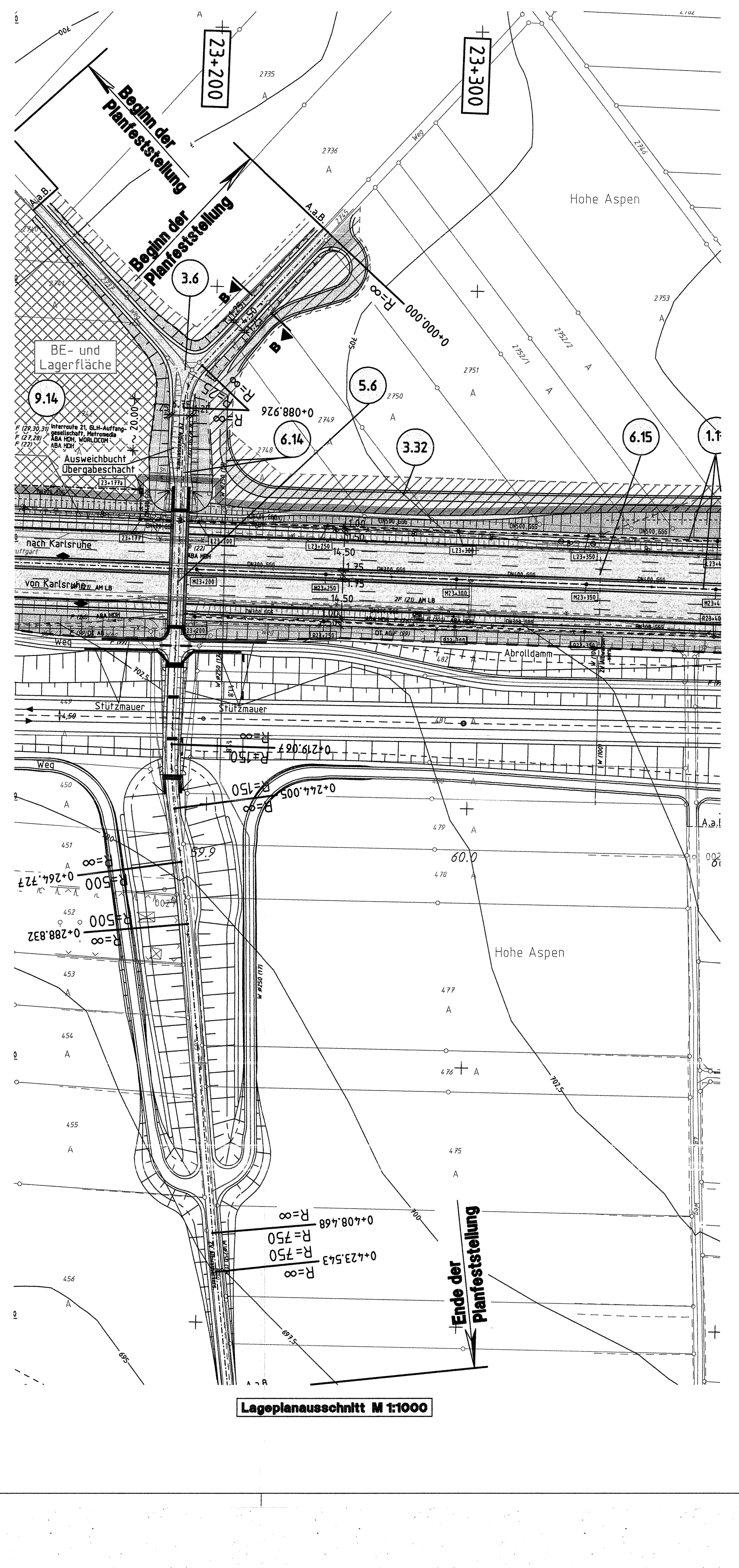

Zeichenerklärung

- Gradientenhochpunkt
- Gradiententiefpunkt
- Ausrundungsanfang,-ende
- Tangentenschnittpunkt
- Neigungsbrechpunkt mit Angabe von Gefälle bzw. Steigung in Prozent, Länge der Gefälle- und Steigungsstrecke und Halbmesser
- Damm Planung (BAB / NBS)
- Einschnitt Planung (BAB / NBS)
- Auffüllung Bestand/Gelände (BAB / NBS)
- Einschnitt Bestand/Gelände (BAB / NBS)
- BAB Planung (Damm / Einschnitt)
- F= Fernmeldeleitung, S= Strom, G= Gas, A= Abwasser, W= Wasser

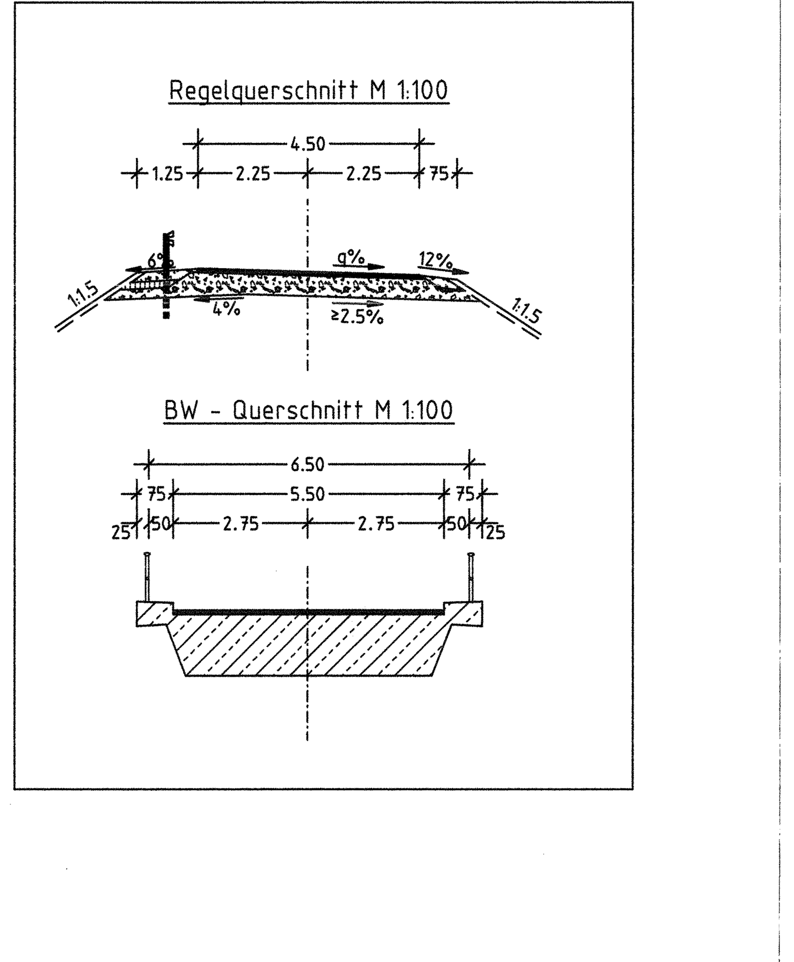

INGENIEURBÜRO WALTER KELLER GMBH
66119 Saarbrücken - Feldmannstr. 72-74 - Tel. 0681/926500 - Fax. 0681/9265071
03046 Cottbus - Ostrower Damm 10/I - Tel. 0355/702320 - Fax. 0355/24199

	Datum	Zeichen
bearbeitet	09.09.2005	Reis
gezeichnet	09.09.2005	Reis
geprüft	09.09.2005	[signature]

Regierungspräsidium Tübingen

Nr.	Art der Änderung	Datum	Name

NSI-SAP-PS-PSP-Element: V.24 | 20. | A0008_. | A08. | 117. | 02

PROJIS - Nummer: Land 08 | Jahr 91 | laufende Nummer 0502 | VKE 00 | Vertrag 01

Straßenplan Nr.

	von Netzknoten	nach Netzknoten	Station
Anfangsstation	7423030	7424027	4978
Endstation	7525051	7526008	1037

Straßenbauverwaltung Baden-Württemberg
Straße: A 8 Karlsruhe - München
Nächster Ort: Hohenstadt - Ulm-West

sechsstreifiger Ausbau
BAB Bau-Km 18+478.000 - 41+111.000
Höhenplan kreuzende Straße

PLANFESTSTELLUNG

Unterlage 8.1
Blatt Nr. 6

	Datum	Zeichen
bearbeitet		
gezeichnet		
geprüft		

BW 6, UEF Hohe Aspenweg
Maßstab: 1 : 1000/100

Aufgestellt:
Tübingen, den 23.09.2005
Abt. 4 - Straßenwesen und Verkehr -
Ref. 44 - Planung

198 - 10

Festgestellt mit Planfeststellungsbeschluss des Regierungspräsidiums Tübingen vom 12. November 2008, Az.: 15-3/0513.2-21/ DB NBS PFA 2.3 / A 8 Hohenstadt - Ulm-West

P:\A8_ULM\ a8-plan>AN8_1-06.PLT>U8_1-06 Stand: 16.02.2004 0.594m x 1.32m / A=0.78m²