Ausbauquerschnitt der Bündelungstrasse
Maßstab 1:100

NBS Wendlingen-Ulm, PFA 2.3 Albhochfläche

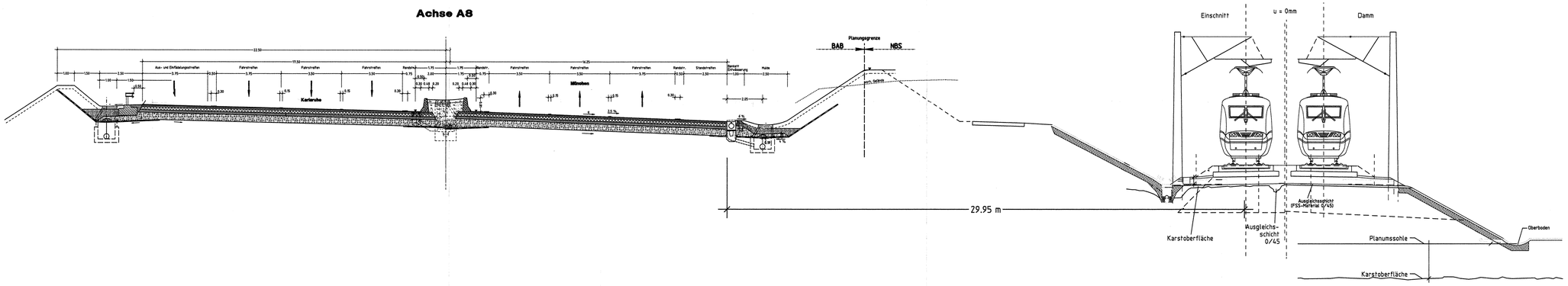

"Engste Bündelung" im Bereich FFH-Gebiet "Alb um Nellingen", Mönchsteig

abweichend vom Regelquerschnitt
Bau-km 24+800 bis 26+650

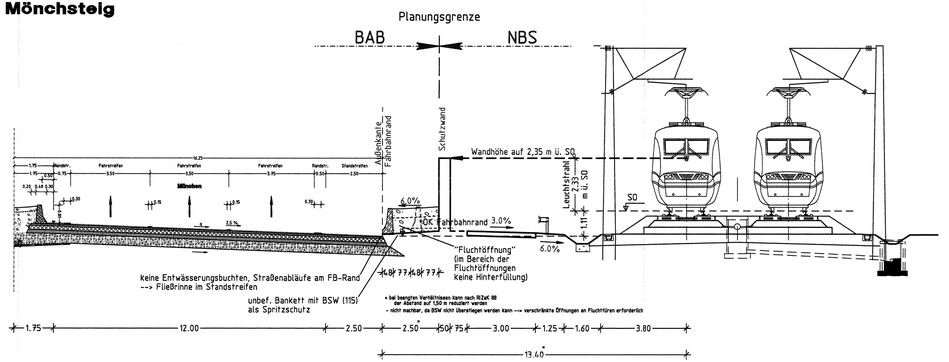

INGENIEURBÜRO WALTER KELLER GMBH

66119 Saarbrücken - Feldmannstr. 72-74 - Tel. 0681/926500 - Fax. 0681/9265071
03046 Cottbus - Ostrower Damm 10/1 - Tel. 0355/702320 - Fax. 0355/24199

	Datum	Zeichen
bearbeitet	09.09.2005	Bard
gezeichnet	09.09.2005	Rech
geprüft	09.09.2005	[signature]

Regierungspräsidium Tübingen

Nr.	Art der Änderung	Datum	Name

NSI-SAP-PS-PSP-Element

V.24	20.	A0008_.	A08.	117.	02

PROJIS - Nummer

Land	Jahr	laufende Nummer	VKE	Vertrag	Straßenplan Nr.
08	91	0502	00	01	

	von Netzknoten	nach Netzknoten	Station
Anfangsstation	7423030	7424027	4978
Endstation	7525051	7526008	1037

Straßenbauverwaltung Baden-Württemberg
Straße: A 8 Karlsruhe - München
Nächster Ort: Hohenstadt - Ulm-West

Unterlage 6
Blatt Nr. 1 244-10

sechsstreifiger Ausbau
BAB Bau-km 18+478.000 - 41+111.000
Regelquerschnitt

PLANFESTSTELLUNG

	Datum	Zeichen
bearbeitet		
gezeichnet		
geprüft		

Bündelungstrasse
Maßstab: 1:100

Aufgestellt:
Tübingen, den 23.09.2005
Abt. 4 - Straßenwesen und Verkehr -
Ref. 44 - Planung

REGIERUNGSPRÄSIDIUM TÜBINGEN

Festgestellt mit Planfeststellungsbeschluss des Regierungspräsidiums Tübingen vom 12. November 2008, Az.: 15-3/0513.2-21/ DB NBS PFA 2.3 / A 8 Hohenstadt - Ulm-West

P:\A8_ULM\ A8-PLAN+ANG-1\PLT+ANG-1 Stand: _STAND Hm x Lm / A+Am²