Querschnitt 0+550 – Absetzbecken
M 1:250

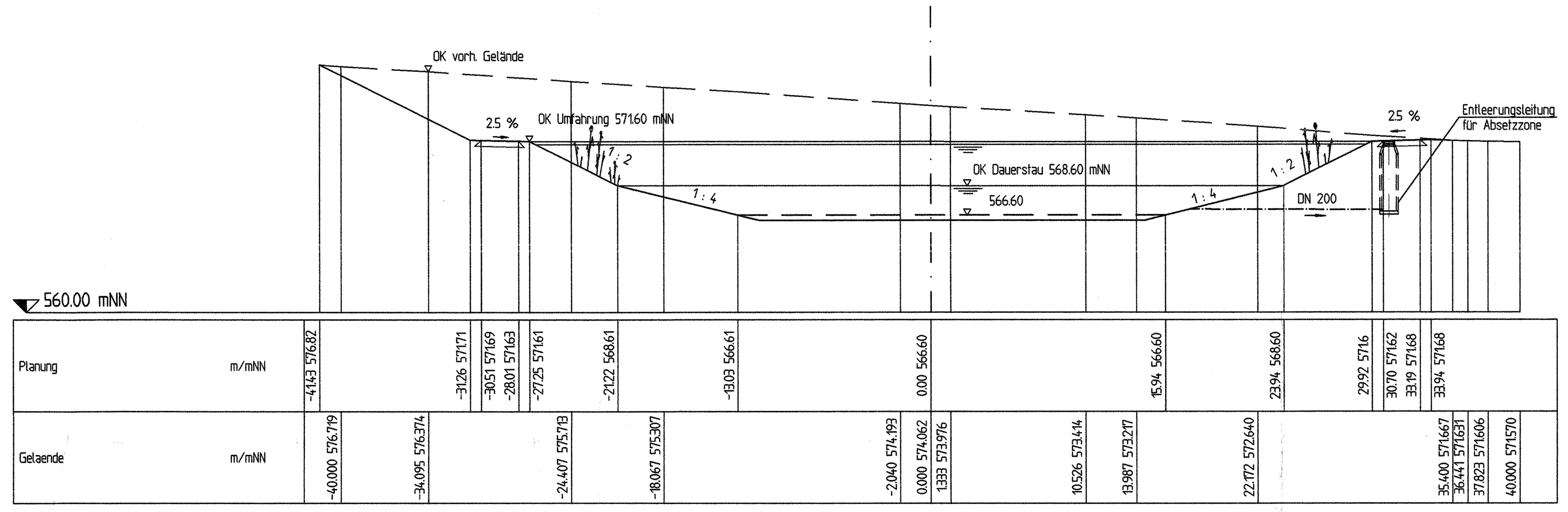

Querschnitt 0+610 – Speicherbecken
M 1:250

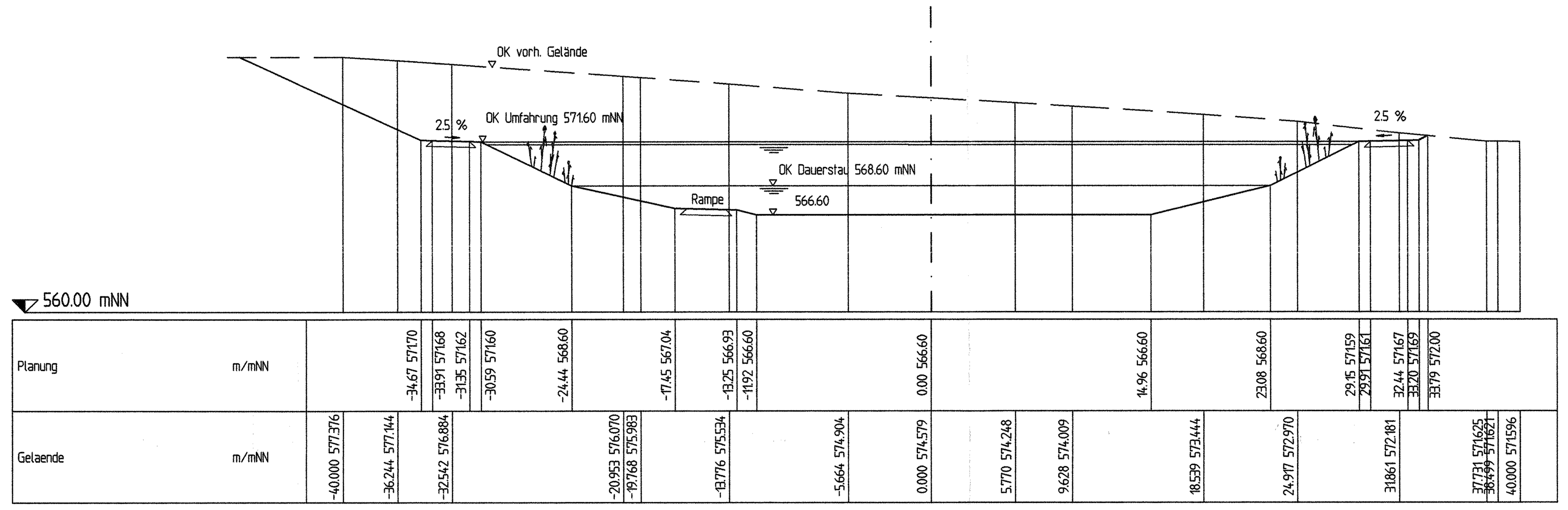

Schnitt B-B
M 1:250

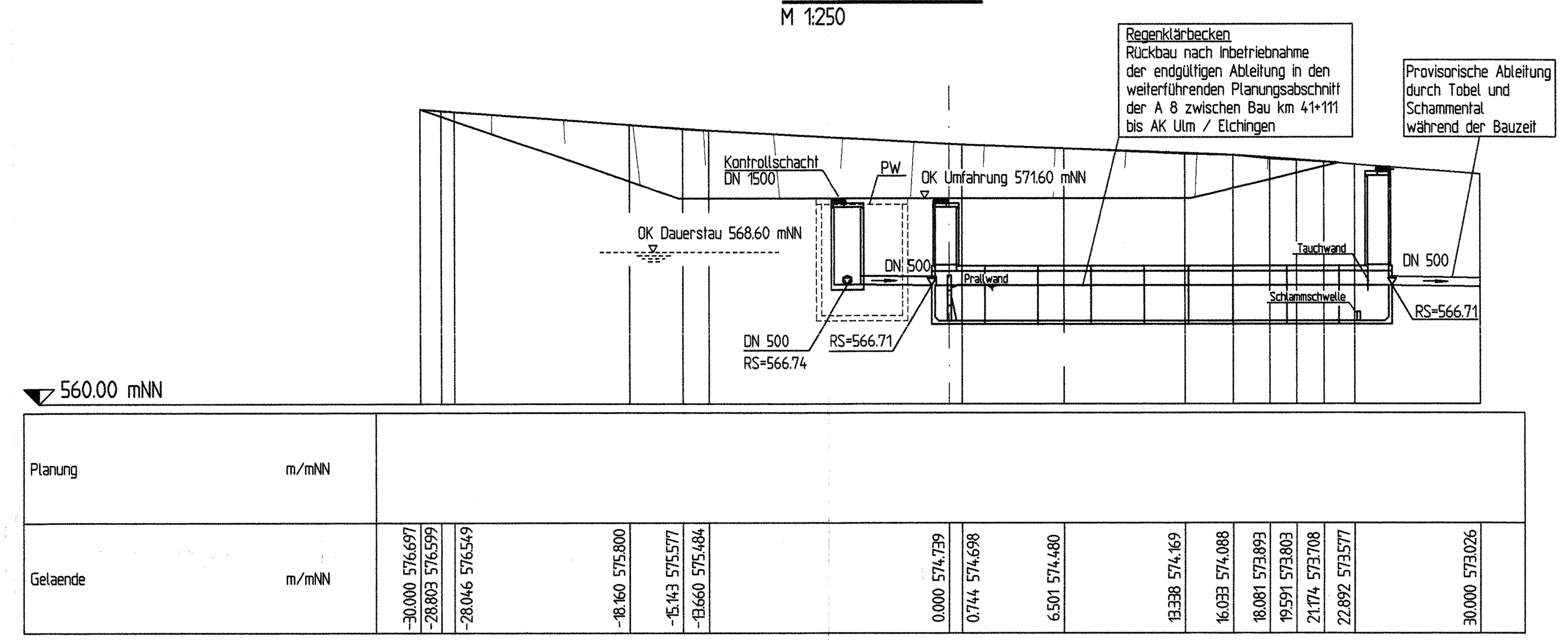

Längsschnitt RRB-7
M 1:250

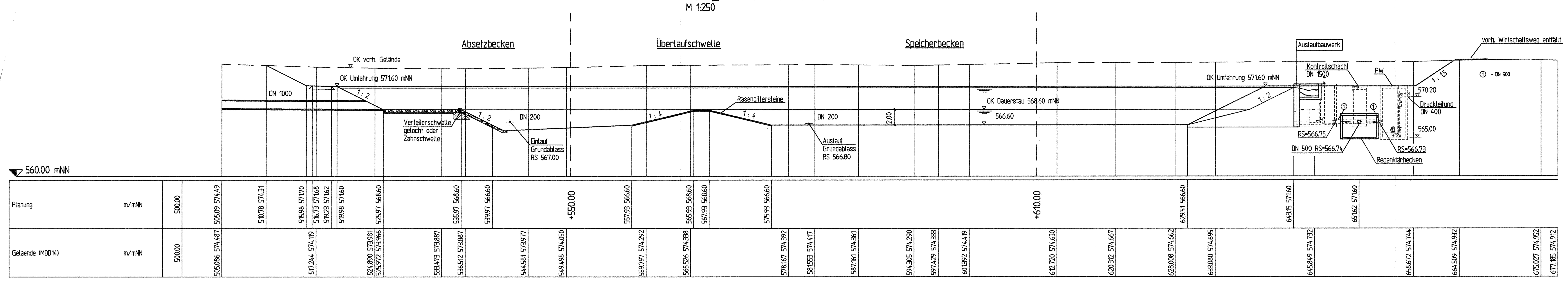

Beckendichtung mit PE-Folie
M 1:100

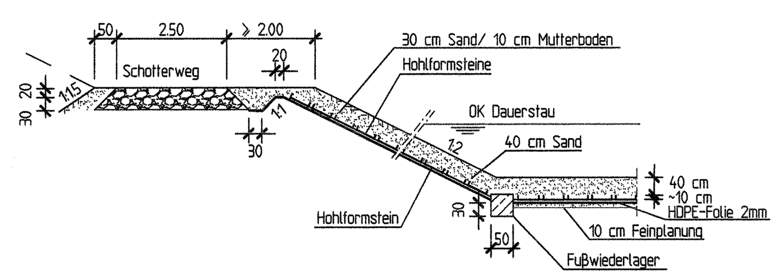

Lageplan RRB-7
M 1:250

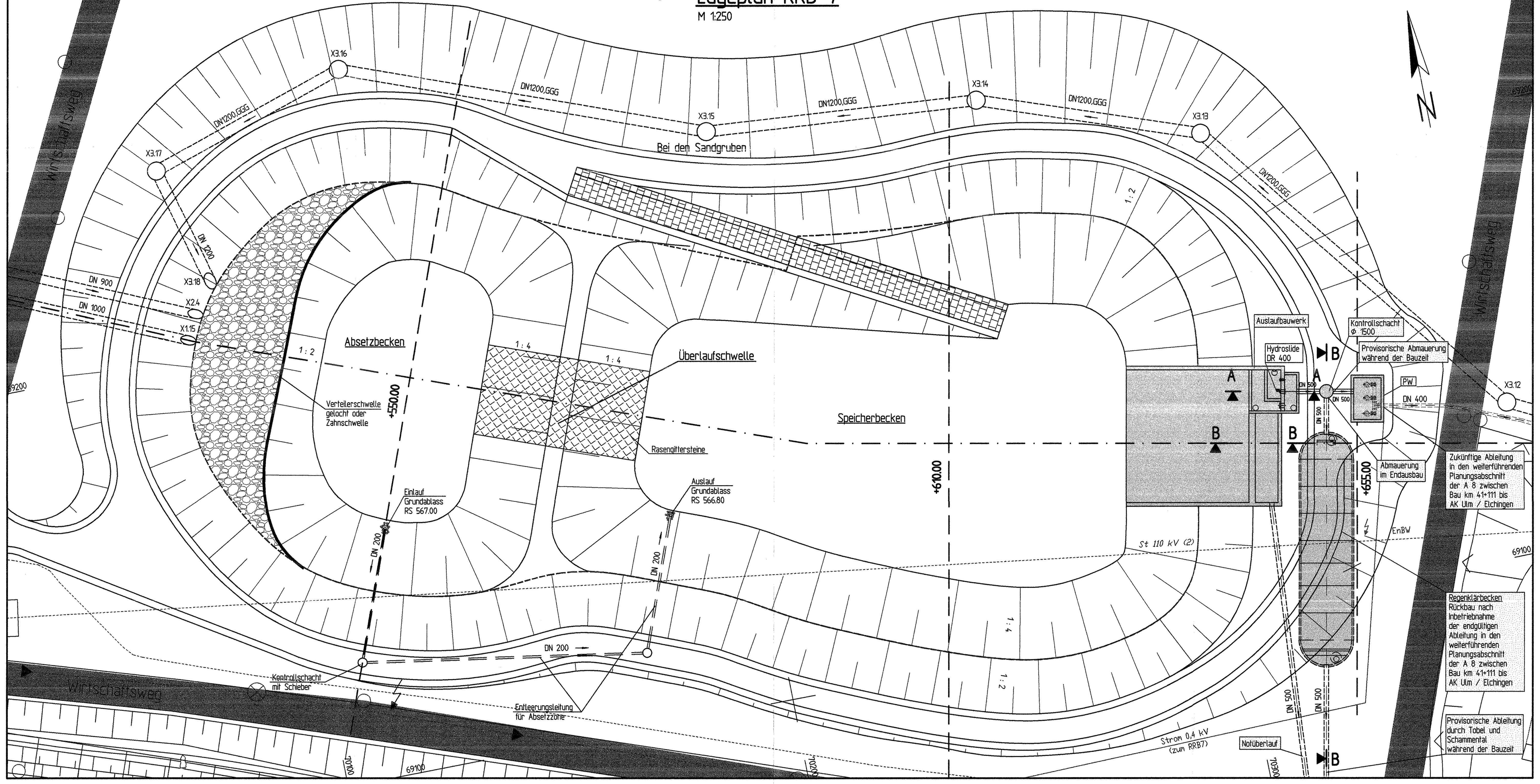

Querschnitt durch Zufahrtsrampe
M 1:100

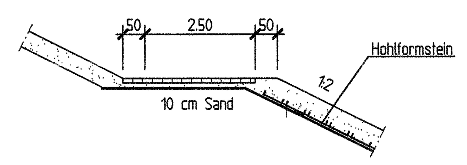

Alle RRBs werden als kombinierte Absetz-/Speicherbecken ausgebildet. Sie erhalten eine fernwirksame Absperreinrichtung.

Auslaufbauwerk Schnitt A-A
M 1:50

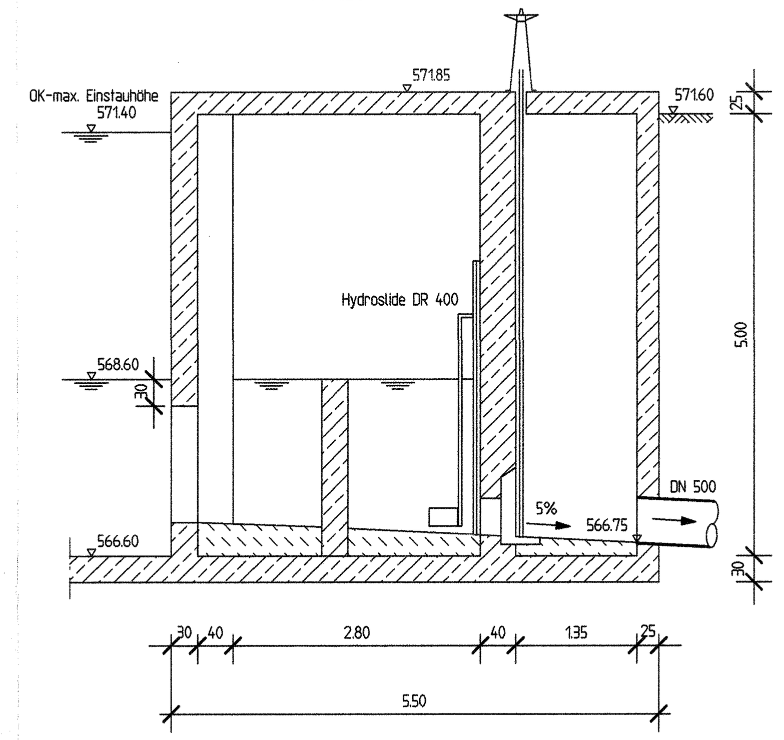

Auslaufbauwerk Schnitt B-B
M 1:50

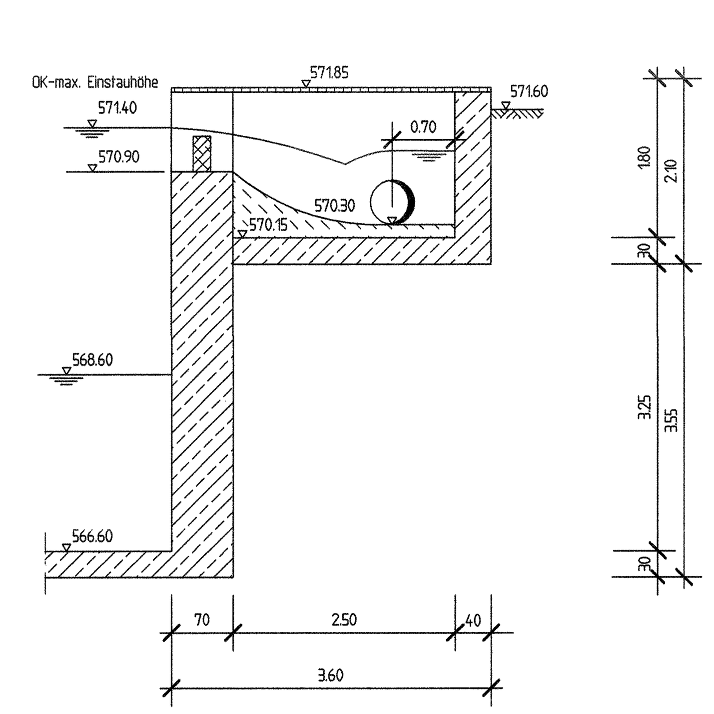

INGENIEURBÜRO WALTER KELLER GMBH
66119 Saarbrücken - Feldmannstr. 72-74 - Tel. 0681/926500 - Fax. 0681/9265071
03046 Cottbus - Ostrower Damm 10/1 - Tel. 0355/702320 - Fax. 0355/24199

	Datum	Zeichen
bearbeitet	09.09.2005	Herz
gezeichnet	09.09.2005	Herz
geprüft	09.09.2005	Johannsen

Regierungspräsidium Tübingen

Nr.	Art der Änderung	Datum	Name
A	Einarbeitung Regenklärbecken	10/06	Herz

NSI-SAP-PS-PSP-Element: V.24 | 20. | A0008... | A08. | 117. | 02

PROJIS – Nummer: Land 08 | Jahr 91 | laufende Nummer 0502 | VKE 00 | Vertrag 01 | Straßenplan Nr.

	von Netzknoten	nach Netzknoten	Station
Anfangsstation	7423030	7424027	4978
Endstation	7525051	7526008	1037

Straßenbauverwaltung Baden-Württemberg
Straße: A 8 Karlsruhe – München
Nächster Ort: Hohenstadt – Ulm-West

sechsstreifiger Ausbau
BAB Bau-km 18+478.000 – 41+111.000

Regenrückhaltebecken Details
DECKBLATT ZUR PLANFESTSTELLUNG

Unterlage 13.7
Blatt Nr. 2 A

RRB-7
Maßstab: 1:50,1:100,1:250

Aufgestellt:
Tübingen, den 23.10.2006
Abt. 4 – Straßenwesen und Verkehr –
Ref. 44 – Planung

Ersetzt: 185 - 14
Unterlage 13.7, Blatt 2

Festgestellt mit Planfeststellungsbeschluss des Regierungspräsidiums Tübingen vom 12. November 2008, Az.: 15-3/0513.2-21/ DB NBS PFA 2.3 / A 8 Hohenstadt - Ulm-West

1.320 x 0,750 = 0,990 m² AUTOCAD

Revisionsdatum: 13.2.2007 9:40 Dateiname: O:\wb-cad\c2d-prj\A8-ULM\Planfeststellung_Deckblatt_18.10.06\rrb7-c .dwg