Regelquerschnitt Zwischenangriffsstollen

Roter Wasen
Steinbruch Staudenmaier
M 1 : 100
Lichte Querschnittsfläche=56.58m²

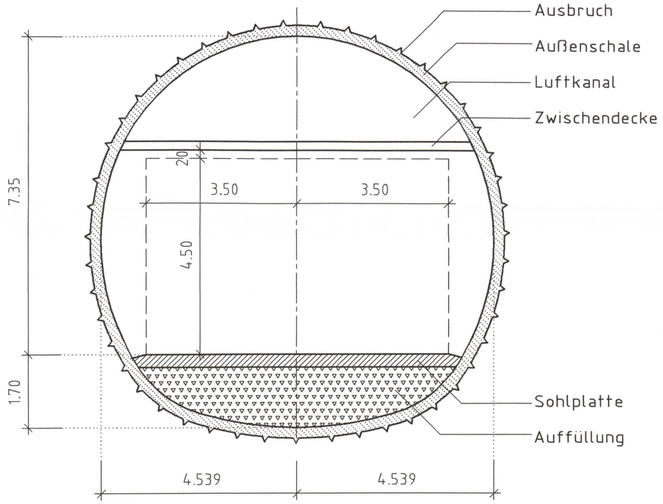

Regelquerschnitt Zwischenangriffsstollen

Umpfental
M 1 : 100
Lichte Querschnittsfläche=62.33m²

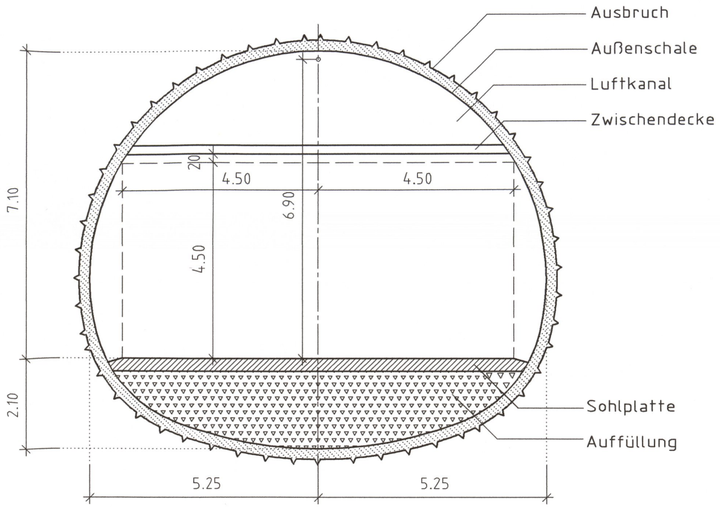

Temporäre Baumaßnahmen
- im Endzustand verfüllt
- die Abmessungen können in der Größenordnung von 1m abweichen

Ausbau- und Neubaustrecke Stuttgart - Augsburg

DB

Bereich Wendlingen - Ulm

Planfeststellungsabschnitt 2.2 Aichelberg - Hohenstadt
km 39,2+70 - km 53,8+34

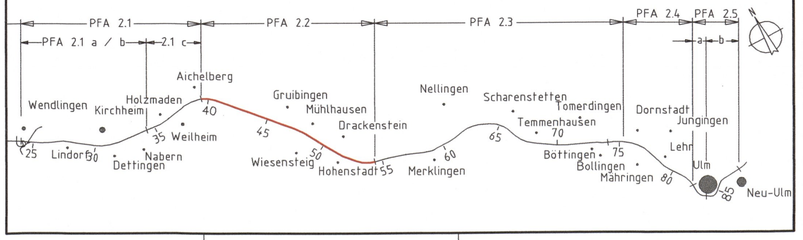

Geographische Codierung	Blattschnittcodierung	Organisatorische Codierung
3 0 1 0 0	4 8 1 3 K Q - K Z	P I s q _ I Q 5 0 0 0
PFA Bauabschnitt Blattschnitt	Streckennummer Bezirk	Phase Planzeichen Gewerk Ebene Planinhalt Index

Auftraggeber
DB ProjektBau GmbH
Niederlassung Südwest
Projektzentrum Stuttgart
Mönchstraße 29
70191 Stuttgart
Tel. 07 11 / 20 92 - 77 00
Fax. 07 11 / 20 92 - 77 30

Planer - bearbeitet im Auftrag der DB ProjektBau GmbH

PLANUNGSGEMEINSCHAFT
ILF Beratende Ingenieure
Leonhardt, Andrä und Partner VBI, GmbH
Lenzhalde 16 70192 Stuttgart
Tel.: 0711 / 2506-0 Fax: 0711 / 2506-205
www.ilf.com www.lap-consult.com

Aufgestellt:
ILF BERATENDE INGENIEURE ZT Gesellschaft mbH
Leonhardt, Andrä und Partner Beratende Ingenieure VBI, GmbH
Stuttgart, 07.07.2006

Regelquerschnitte Zwischenangriffsstollen

	Datum	Name
Gezeichnet	19.04.06	Gurgisser
Bearbeiter	19.04.06	Braun

"Urheberschutz" - Alle Rechte bei der DB ProjektBau GmbH

Maßstab **1 : 100**

Genehmigungsvermerk - Eisenbahn-Bundesamt

Planungsrechtliche Zulassungsentscheidung
erteilt am 20.09.2011
591ppw/029-2300#007
Eisenbahn-Bundesamt,
Außenstelle Karlsruhe/Stuttgart
Im Auftrag v. Eicken

EISENBAHN-BUNDESAMT AUSSENSTELLE KARLSRUHE-STUTTGART

Freigabe DB ProjektBau GmbH

Stuttgart, 07.07.2006

Ersatz für Plan-Nr. Phase Index
Ersetzt durch Plan-Nr.

Anlage Planfeststellungsunterlagen
Anlage **16.4**
Blatt **1** von **1**

0,18m²

3I01P050_000.dwg